ו.ב.ע. תמר
08.01.2009
התקבל

ו.ב.ע. תמר
23.12.2008
התקבל

חתימת מודד + מנמ׳

התכנית נדונה בישיבה
בישיבה מסי 200901
15-01-2009
הועדה המקומית לתכנון ובניה
תמר

חוק התכנון והבניה, התשכ"ה-1965
בקשה להיתר בניה או לשימוש במקרקעין

חוק התכנון והבניה, התשכ"ה-1965
תקנות התכנון והבניה (בקשה להיתר
תנאיו ואגרות), התש"ל - 1970

טופס 1
תקנה 2(א)

ועדה מקומית לתכנון ובניה רשות רישוי	מס׳ בקשה	מס׳ תיק		
	20080237			
תמר				

תאור הנכס

שם הישוב	שם הרחוב	מס׳ הבית	גוש	חלקה	מגרש	התכנית/יות החלה/ות במקום
קיבוץ הר עמשא			100.021	1		3/105/02/11
סמל ישוב	סמל רחוב					

	השם: משפחה	פרטי	מס׳ זהות או רישום של תאגיד	המען: רחוב	מס׳ בית	ישוב מיקוד +	מס׳	טלפון / פקסימיליה
המבקש	קיבוץ הר עמשא		ח.פ. 570028241	ד.נ. הר חברון 90403				ט. 08-9555770 פ. 08-9555771
בעל הזכות בנכס: בעלות ☐ חכירה ☐ אחר ☐	קיבוץ הר עמשא		ח.פ. 570028241	ד.נ. הר חברון 90403				ט. 08-9555770 פ. 08-9555771
עורך הבקשה הראשי	תורן	חי	054617253	הכפר הירוק 47800				ט. 03-6486021 פ. 03-6486021
מתכנן שלד הבנין	גיברמן	תומר	023053002	רח׳ מדיעין 1 רמה״ש 47290				ט. 052-2234343 פ. 057-7947201

מיפרט

תאור הבקשה	הקמת מתקן נסיוני זמני של טורבינות רוח בו יורכב שימוש חורג
שימוש עיקרי	☐ מגורים ☐ מסחר ☐ בידור ☐ תעשיה ☐ מלאכה ☐ חקלאי ☐ משרדים ☐ מלונאות ☐ נופש וספורט ☐ בניני ציבור ☒ שימוש אחר
סוג העבודה או השמוש המוצעים	☒ בנין חדש ☐ תוספת לבנין ☐ שינוי בבנין ☐ תיקונים ☐ הריסה ☐ שינוי בשמוש ממטרה למטרה לצורך ניסוי בלבד
האם הבניה היא עבור:	☐ משרד ממשלתי ☐ רשות מקומית ☐ מוסד ציבורי ☐ גורם פרטי ☐ בנה ביתך ☒ אחרת
שטח	המגרש/חלקה: שטח הבניה הכולל המבוקש מ"ר. % בניה

חמרי הבניה

סוג הבניה	☐ רגילה ☐ מתועשת ☒ להרכבה ☐ בית מוכן ☐ אחר
קירות חיצוניים	☐ בטון מזוין ☐ בלוקים ☐ אבן טבעית ☐ לבנים שרופות ☐ חומר אחר
חומר גימור	☐ אבן מלאכותית ☐ אבן טבעית ☐ טיח ☐ זכוכית ☐ חומר אחר
תקרות	☐ בטון מזוין ☐ עץ ☐ חומר אחר
גג	☐ בטון מזוין ☐ רעפים ☐ אסבסט ☐ טיח ☐ חומר אחר
גדרות	☐ אבן טבעית ☐ אבן מלאכותית ☐ בטון ☐ בלוקים ☒ ברזל ☐ עץ ☐ רשת ☐ חומר אחר קיימות מ״א מוצעת מ״א סה״כ מ״א

פרטי הבנין - לשימוש הלשכה המרכזית לסטטיסטיקה

היעוד	פירוט היעוד (כגון דירות למגורים, בית מלון וכו׳)	השטח בהתאם להיתר	דירות בנות	מספר דירות	מספר מגורים
	שטח הבניה ברוטו - לפי יעוד		**גודל הדירות לפי מספר החדרים**		
למגורים			1 חדר		
להארחה			2 חדרים		
לעסקים ולמשרדים			3 חדרים		
לבניני ציבור			4 חדרים		
לתעשיה ולמלאכה			5 חדרים		
למשק חקלאי			6 חדרים		
מקלט או מרתף					
מבני עזר					
סה״כ שטח הבניה			סך הכל		

מספר היתר הבניה		
תאריך	חודש	שנה
היתר בניה		
התחלת הבניה		
גמר הבניה		
מספר הקומות (קומת עמודים מפולשת)		

- 1 -

קיבוץ הר עמשא

השטחים המבוקשים לבניה בכל מפלס בנפרד (עפ"י תכנית הבניה)

קוד קיים	שימוש מוצע	קוד קיים	שימוש מוצע	קוד קיים	שימוש מוצע	סה״כ שטח קיים	סה״כ מ״ר	% משטח המגרש	הקומה והמפלס בבנין **	מקלט	מתקנים ומערכות טכניות	מרתף	חניה	מבואות וחדרי מדרגות	קומת עמודים מפולשת	מעברים לכלל הציבור	בליטות	אחר	בניה קיימת	סה״כ מ״ר	% משטח המגרש	סה״כ הבנין מ״ר	%	משטחים לא מקורים
א השימושים העיקריים (מ״ר)										ב חלקי שירות (מ״ר)												ג		
									קרקע															
									סה״כ															
									מעל הקרקע															
									מתחת הקרקע															

* יש לרשום קוד ושם השימוש המבוקש בכותרת הדף. הערות: 1. במידה שקיימים יותר משלושה שימושים יש להשתמש בטופס נוסף.
** פירוט נוסף נמצא בדפי ההסבר. 2. במידה ואין מספיק שורות למספר קומות או מפלסים יש להשתמש בטופס נוסף.
הערה: סה״כ השטחים המבוקשים א+ב = ג
חייבים להיות שווים לשטחים המותרים א1 + ב1 = ג1

השטחים המותרים לבניה בכל המפלסים יחד (עפ"י אסמכתא: חוק, תקנות, תכנית)

קוד	קוד	קוד	סה״כ מ״ר	% משטח המגרש	אסמכתא	מקלט	מתקנים ומערכות טכניות	אחסנה	חניה	מבואות וחדרי מדרגות	קומת עמודים מפולשת	מעברים לכלל הציבור	בליטות	אחר	בניה קיימת	סה״כ מ״ר	% משטח המגרש	סה״כ השטחים המותרים לבניה מ״ר	%
השימושים העיקריים (מ״ר)						חלקי שירות (מ״ר)													
					תכנית ראשית														
א1					מעל הקרקע											ב1		ג1	
					מתחת הקרקע														

הנני מצהיר על נכונות הפרטים דלעיל:

05/10/2008 — חי תורן — קוריוליס וינד
תאריך — שם וחתימת עורך הבקשה הראשי

חתימות נוספות:

	תאריך	שם	חתימה
המבקש	05/10/2008	קיבוץ הר עמשא	קיבוץ הר עמשא
בעל הזכות בנכס	05/10/2008	קיבוץ הר עמשא	
מתכנן שלד הבנין	05/10/2008	תומר גיברמן	

תומר גיברמן
מהנדס מבנים
מ.ר. 82537
אור הנדסת מבנים

במקרה של בקשה להקלה או לשימוש חורג יש לחתום גם על פירוט הבקשה להלן:

	פירוט הבקשה להקלה / לשימוש חורג	נמוקי הבקשה
1		
2	הצבת תורן ניסוי	ניסוי הלמות
3		כביקוף סטטי
4	קשר לבנין נשק	ביסוס לרוח

הנני מצהיר על נכונות הפרטים דלעיל:

1.1.09 — חי תורן
תאריך — שם וחתימת עורך הבקשה הראשי

חותמת הועדה המקומית
רשות הרישוי

נבדק מטעם הועדה / רשות הרישוי ע״י
חנה צפי — 4.1.09
שם — תאריך

רכזת הועדה המקומית — חנה צ.
תפקיד — חתימה

קיבוץ הר עמשא

הועדה המקומית לתכנון ובניה
20.01.2009
תמר

ראש המחלקה לתכנון
27/12/08

אין לנו התנגדות עקרונית לתוכנית בתנאי שזו תהיה מתואמת עם רשויות התכנון המוסמכות.
חתימתנו הינה לצרכי תכנון בלבד. אין בה כדי להקנות כל זכות ליזום התוכנית או לכל בעל ענין אחר בשטח התוכנית כל עוד לא הוקצה השטח ונחתם עמנו הסכם מתאים בגינו, ואין חתימתנו זו באה במקום הסכמת בעל זכות בשטח הנדון ו/או כל רשות מוסמכת לפי כל חוזה ועפ״י כל דין.
למען הסר ספק מוצהר בזה כי אם נעשה או ייעשה על ידינו הסכם בין השטח הכלול בתכנית, אין בחתימתנו על התוכנית הכרה או הודאה בקיום הסכם כאמור ו/או ויתור על זכותנו לבטלו בגלל הפרתו ע״י מי שרכש מאתנו על פיו זכויות בלשכן בשטח, ו/או על כל זכות אחרת העומדת לנו מכח הסכם כאמור ועפ״י כל דין, שכן חתימתנו ניתנת אך ורק מנקודת מבט תכנונית.
מינהל מקרקעי ישראל
מחוז דרום
תאריך 22/12/08

מינהל מקרקעי ישראל
לשנה אחת בלבד
מתאריך האישור

חתום ומאושר
ממונה מחוזי
על תוכניות

לביצוע מדידה וניסוי ולא להפקת חשמל מסחרית

- 2 -

א. מינויים והצהרת המבקש *

1(א.) מינוי עורך הבקשה הראשי

אני ממנה בזה את: **חי תורן** בעל מס׳ זהוי: **054617253**
להיות עורך הבקשה הראשי להיתר, ולייצגני בפני מוסדות התכנון והרשויות המוסמכות בכל הנוגע לטיפול בבקשה להיתר ולקבלתו, לרבות התיקונים ככל שידרשו ע״י הרשויות הנ״ל.

1(ב) מינוי עורכי הבקשה (לפי תחומים)
אני ממנה בזאת את:

שמות עורכי הבקשה	תחום פעולה	מען	טלפון	פקס׳
.1				
.2				
.3				
.4				
.5				
.6				
.7				
.8				
.9				
.10				

להיות עורך הבקשה להיתר בתחום הפעולה הנ״ל, ולייצגני בתחום פעולתו בפני מוסדות התכנון והרשויות המוסמכות, בכל הנוגע לטיפול בבקשה להיתר ולקבלתו, לרבות התיקונים ככל שידרשו ע״י הרשויות הנ״ל.

2. מינוי מתכנן השלד

אני ממנה בזה את **תומר גיברמן** בעל/ת מס׳ זיהוי **023053002**
כתובת **רמה״ש** **מדיעין** **1** טל׳ **052-2234343** פקס׳ **057-7947201**
עיר רחי מס׳ בית
להיות אחראי/ת לתכנון השלד של הבנין שעליו מבוקש ההיתר, להגיש לועדה המקומית/רשות הרישוי המקומית את החישובים הסטטיים לגבי הבניה שעליה מבוקש ההיתר, ולקיים פיקוח עליון על הקמת השלד.

3. מינוי הקבלן האחראי לביצוע הבנין

אני ממנה בזה את בעל/ת מס׳ זהוי
ובעל תעודת רישום מס׳ בפנקס הקבלנים במדור
ובעל רשיון לבצוע העבודה בתוקף עד לבצע את
העבודה נשוא ההיתר כמתחייב לפי כל דין.
(אם טרם נתמנה קבלן לבצוע העבודה)
אני מצהיר כי טרם מסרתי את ביצוע העבודה נשוא ההיתר לידי קבלן, ומתחייב כי אמסור אותה לידי קבלן רשום בפנקס הקבלנים, ככל המתחייב על פי כל דין, ולהודיע זאת לרשות הרישוי המקומית טרם התחלת ביצוע העבודה, וחתימתו של הקבלן תצורף להודעה המפרטת את פרטי רישומו של הקבלן.

4. מינוי האחראי לביצוע השלד

אני ממנה בזה את **לרמק הנדסה** בעל/ת מס׳ זיהוי
כתובת **גבעת ברנר** טל׳ **08 9443560** פקס׳
להיות האחראי/ת לבצוע שלד הבנין.
(אם טרם מונה האחראי לבצוע שלד הבנין)
אני מצהיר כי טרם מיניתי אחראי/ת לבצוע עבודות הבניה בתחומים (לפרט) ומתחייב לעשות זאת כמפורט בתקנות, ולהודיע על כך לרשות הרישוי המקומית טרם התחלת ביצוע העבודה. תאריך חתימת המבקש

5. מינוי אחראים לביקורת

אני ממנה את הרשומים להלן להיות אחראים לביקורת ביצוע עבודות הבניה.כל אחד בתחום המצוין ליד שמו:

שם האחראי לביקורת	תחום פעולה	מען	טלפון	פקס׳
.1 תומר גיברמן	ביסוס בטון	מדיעין 1 רמה״ש	052-2234343	057-7947201
.2 תומר גיברמן	הקמת מבנה פלדה	מדיעין 1 רמה״ש	052-2234343	057-7947201
.3				
.4				
.5				
.6				
.7				
.8				
.9				
.10				

(אם טרם נתמנו אחראים לבקורת, כולם או חלקם)
אני מצהיר כי טרם מיניתי אחראי/ת לביקורת ביצוע עבודות הבניה בתחומים (לפרט) **ביסוס בטון ומבנה פלדה** ומתחייב לעשות זאת כמפורט בתקנות, ולהודיע על כך לרשות הרישוי המקומית טרם התחלת ביצוע העבודה. תאריך חתימת המבקש

ב. הצהרות
אנו החתומים מטה מצהירים בזה:
(1) כל אחד מאיתנו מאשר שהאמור לגביו ברשימה שבפיסקא א׳(ב) למעלה הוא נכון.
(2) כל אחד מאיתנו מסכים לקבל על עצמו את התפקיד המיועד לו בפיסקא הנ״ל.
(3) אנו מצהירים, כל אחד לגבי תחום פעולתו, שיש לנו את הכישורים המקצועיים לערוך בקשה זו וכי בדקנו את המסמכים הנוגעים לבקשה, לרבות כל תכנית המתייחסת לבקשה, וידוע לנו כי אם הצהרה זו אינה נכונה, הרי היא תחשב כמסירת ידיעה שהיא כוזבת או מטעה בפרט חשוב, כמשמעותה בסעיף 214 לחוק והננו צפויים לעונשים הקבועים לפי כל דין.

אני: **חי תורן** (עורך הבקשה הראשי) אחראי לכך שהבקשה על נספחיה נערכה לפי מיטב הידיעה המקצועית ובהתאם לכל חיקוק החל על הבנין או העבודה המוצעת, שכל הנתונים שנמסרו על ידי בבקשה זו נכונים ושהתכנון המוצע תואם את כל התכניות, פרט לסטיות שפורטו לעיל.
תאריך

שמות עורכי הבקשה	חתימת עורכי הבקשה	מס׳ רשיון
.1 חי תורן		
.2		
.3		
.4		
.5		
.6		
.7		
.8		
.9		
.10		

2. הצהרת מתכנן שלד הבנין

אני החימ **תומר גיברמן** מס׳ זהוי **023053002**
שם משפחה פרטי
מהנדס רשוי מס׳ **82537**
הנדסאי בעל רשיון מס׳ (ל״מבנה פשוט״)
מצהיר בזאת כדלקמן:
(1) אני מסכים להיות מתכנן שלד הבנין נשא הבקשה, ולקיים פיקוח עליון על הקמת השלד.
(2) אני מתחייב להגיש לפני מתן ההיתר נשוא הבקשה, את החישובים הסטטיים בדבר הבניה נשוא ההיתר.
(3) ידוע לי שאם אחרי הגשת החישובים הסטטיים יתגלה צורך בשינוי מהותי בהם, אני מתחייב להגיש חישובים סטטיים מתוקנים מיד עם גילוי הצורך בכך.
(4) אני מצהיר כי יש לי הכישורים המקצועיים לערוך בקשה זו, וכי בדקתי את כל המסמכים הנוגעים לבקשה לרבות כל תכנית המתייחסת לבקשה, וידוע לי כי אם הצהרה זו אינה נכונה הרי היא תחשב כמסירת ידיעה שהיא כוזבת או מטעה בפרט חשוב כמשמעותה בסעיף 214 לחוק, והנני צפוי לעונשים הקבועים לפי כל דין.
(5) ידוע לי כי עלי לשמור את תכנית הקונסטרוקציה לתקופה של לא פחות מ-10 שנים לאחר גמר הבניה.
תאריך **05/10/2008** חתימת המתכנן

תומר גיברמן
מהנדס מבנים
מ.ר. 82537
אור הנדסת מבנים

** 3. הצהרת האחראי לביצוע שלד הבנין (כאשר מונה)

אני החימ מס׳ זהוי
מהנדס רשוי מס׳ הנדסאי בעל רשיון (למבנה פשוט)
מס׳ מצהיר בזה כדלקמן:
(1) אני מסכים להיות האחראי לבצוע שלד הבנין.
(2) יש לי את הכישורים המקצועיים להיות אחראי לבצוע שלד הבנין ואני מתחייב לדאוג לבצוע שלד הבנין על פי תכניות והוראות מתכנן השלד כפי שינתנו בכתב וכן לבצע תפקידי על פי שנקבע בכל חיקוק הנוגע לה.
תאריך: חתימה

** 4. הצהרת האחראים לביקורת (כאשר מונו)

אנו החימ מצהירים בזה:
(1) כל אחד מאיתנו מאשר שהאמור לגביו ברשימה שבפיסקא א׳(5) לעיל הוא נכון.
(2) כל אחד מאיתנו מסכים לקבל על עצמו את התפקיד המיועד לו בפיסקא הנ״ל.
(3) אנו מצהירים, כל אחד לגבי תחום פעולתו, שיש לנו את הכישורים המקצועיים לערוך את הביקורת כהלכה ולדווח על תוצאותיה לרשות הרישוי המקומית, כמתחייב על פי כל דין.
אני (עורך הביקורת הראשי) אחראי/ת לכך שהביקורת על פי מיטב הידיעה המקצועית ושכל הדיווחים לרשות הרישוי המקומית יערכו על פי דין.

שמות האחראים לביקורת	חתימת האחראים לביקורת	מס׳ רשיון
.1 תומר גיברמן		82537
.2		
.3		
.4		
.5		
.6		
.7		
.8		
.9		
.10		

** ניתן להגישה בנפרד, לפני תחילת הבניה.

* נתמנה אדם אחד ליותר מתפקיד אחד, ימלא פרטיו וחתימתו ליד כל אחד מהתפקידים שהוא ממלא או מצהיר לגביהם, בכפוף להוראות כל דין.

- 3 -

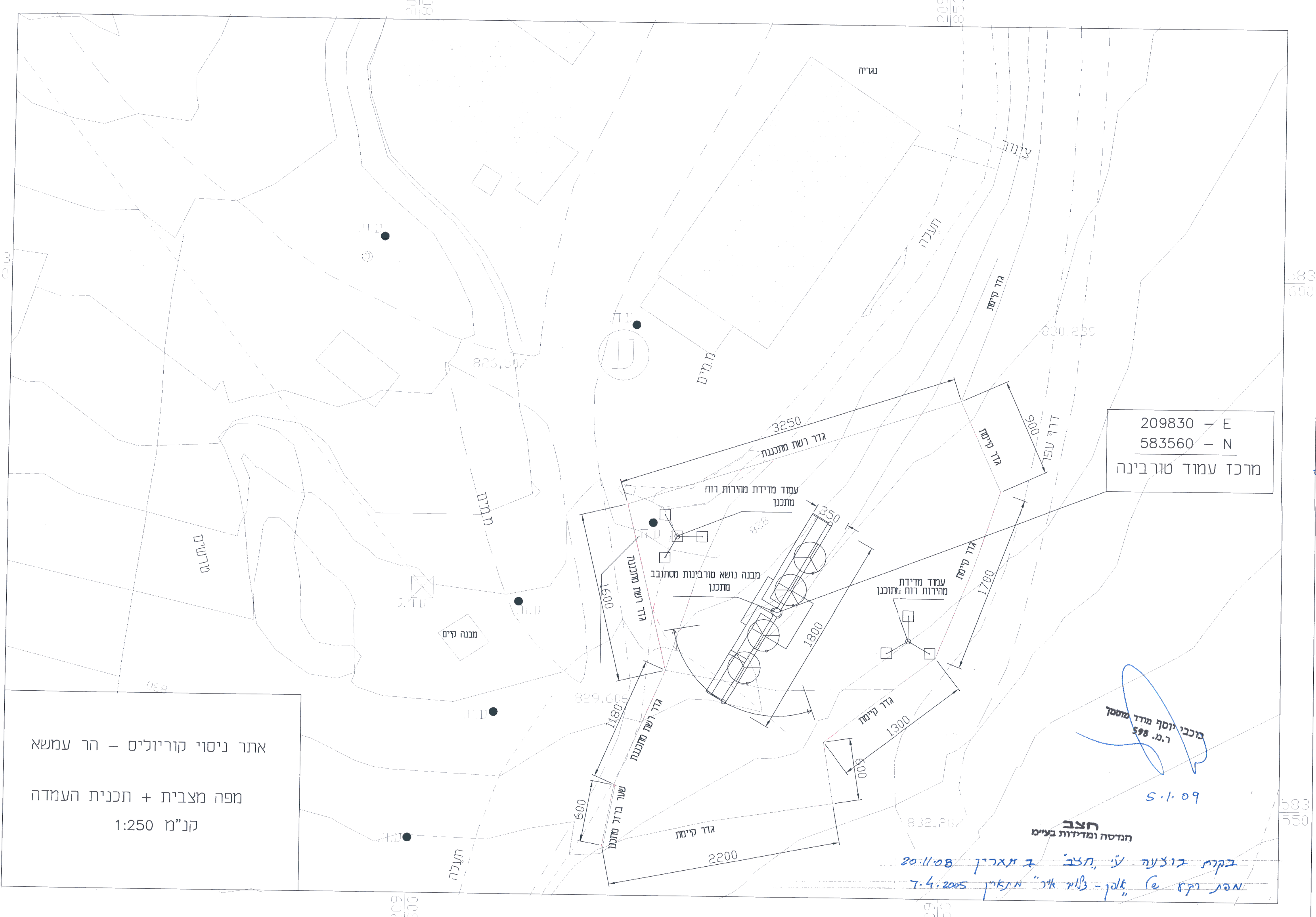

209830 – E
583560 – N
מרכז עמוד טורבינה

אתר ניסוי קוריוליס – הר עמשא
מפה מצבית + תכנית העמדה
קנ"מ 1:250

חצב
הנדסה ומדידות בע״מ

מכבי יוסף מודד מוסמך ר.מ. 598
5.1.09

בקרת ביצוע ע״י ״חצב״ בתאריך 20.11.08
מפת רקע ש״אלון - צילום אויר״ מתאריך 7.4.2005

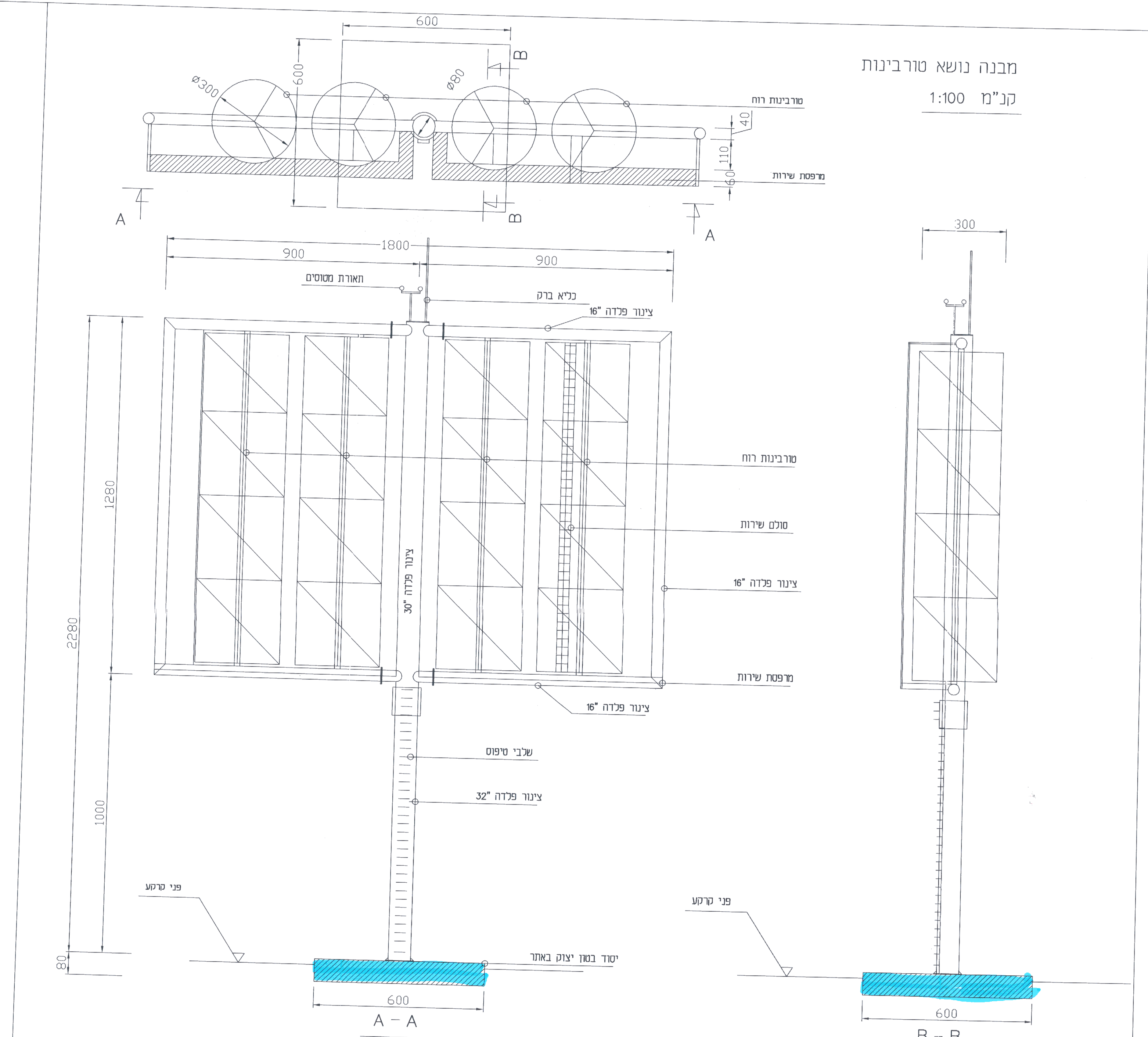

מבנה נושא טורבינות
קנ"מ 1:100

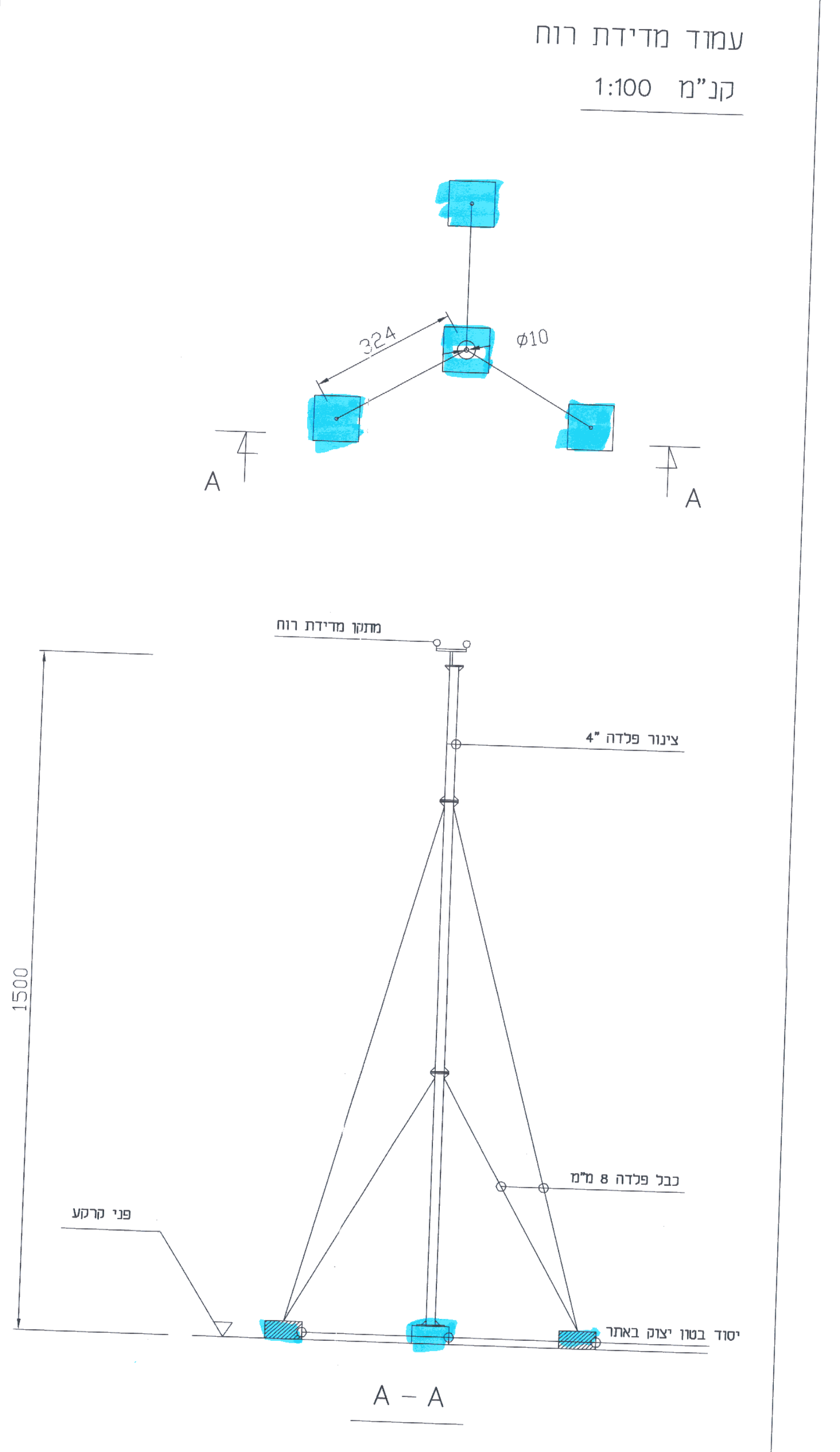

עמוד מדידת רוח
קנ"מ 1:100

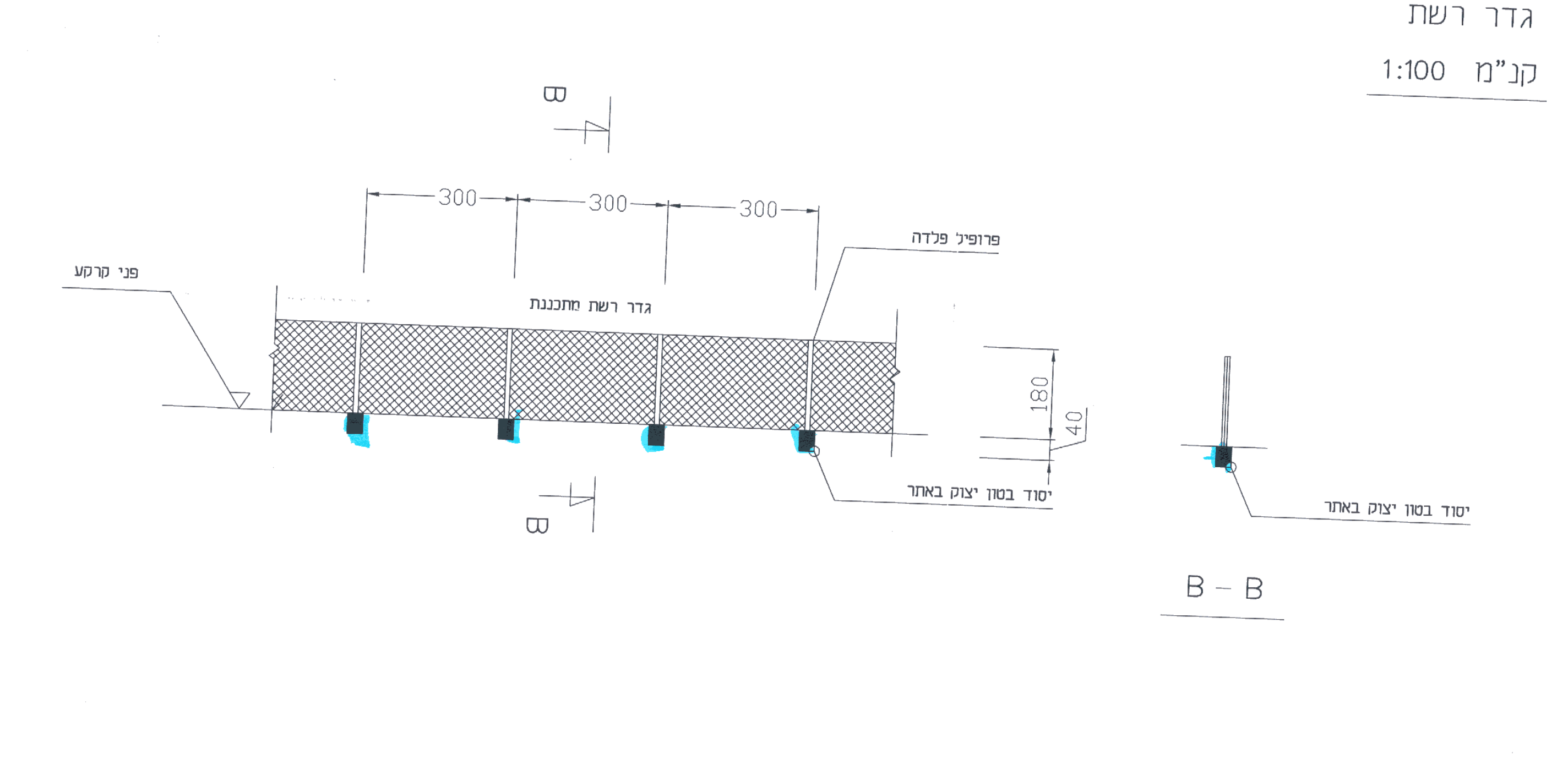

גדר רשת
קנ"מ 1:100

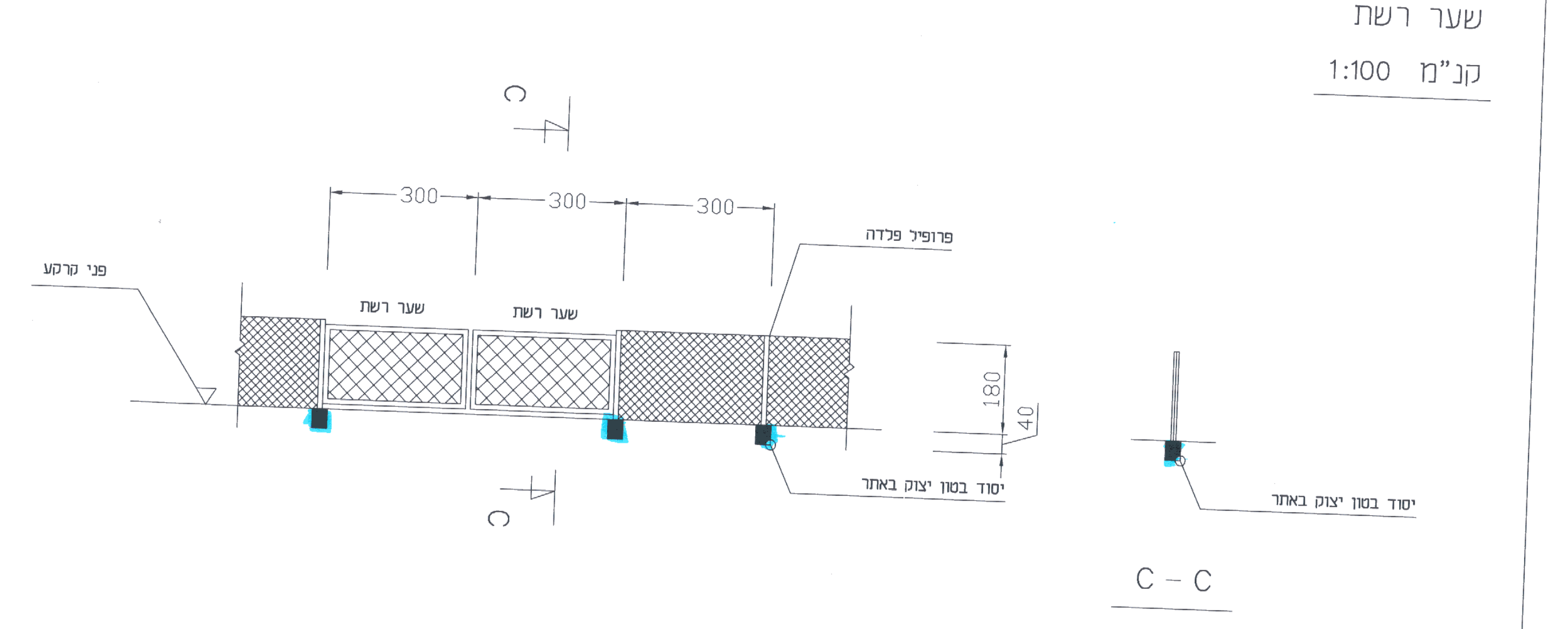

שער רשת
קנ"מ 1:100